YEELIGHT

Lampka do szafy z czujnikiem ruchu
Yeelight Closet Light 4000K

Instrukcja obsługi

Opis urządzenia

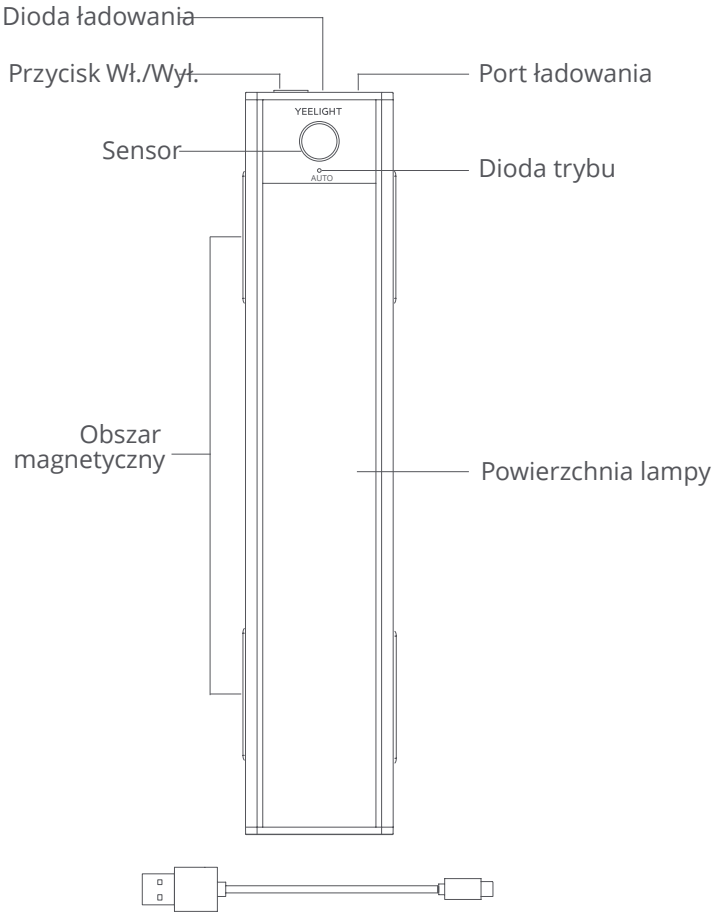

Kabel ładowania USB-C

Uwaga: ilustracje znajdujące się w tej instrukcji mają jedynie charakter podglądowy. Rzeczywisty wygląd może się różnić.

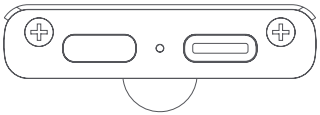

Instrukcja montażu

1. Naciśnij przycisk wł./wył. z boku lampy, aby przełączać się pomiędzy trybami.

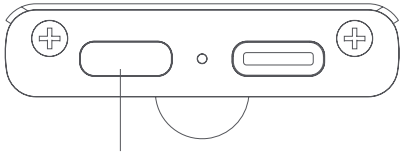

Funkcje przycisków wł./wył.

1. Naciśnij przycisk, aby przełączać się pomiędzy włączonym światłem, wyłączonym i trybem auto.

Po przełączeniu się na tryb AUTO, dioda trybu zaświeci się na niebiesko i zgaśnie po 15 sekundach.

2. Przytrzymaj przycisk przez 3 sek. aby dostosować jasność.

W trybie AUTO, lampa automatycznie będzie się włączać i wyłączać, gdy sensor wykryje ruch.
Światło zgaśnie automatycznie po 20 sek. niewykrywania ruchu.

Funkcje diody ładowania:

1. Dioda ładowania świeci się na czerwono podczas ładowania urządzenia.
2. Dioda gaśnie, gdy urządzenie jest naładowane.

Uwaga: Jeśli lampa się nie świeci lub dioda nie działa podczas pierwszej próby użycia, naładuj urządzenie za pomocą ładowarki 5V.

2. Ilustracja sensora

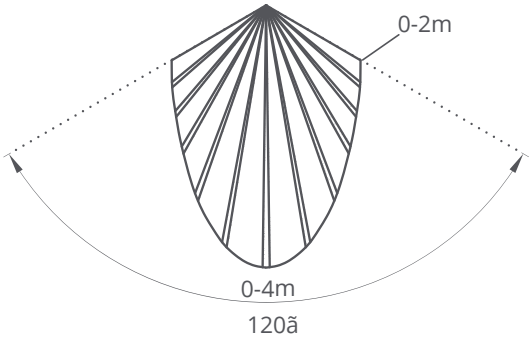

Sensor wykrywa ruch w promieniu 120° i w odległości 4 metrów z przodu i 2 metry z boku. Wydajność sensora może być zależna od miejsca montażu, temperatury otoczenia, sylwetki osoby oraz szybkości ruchu.

3. Montaż

1. Przyczep metalowy płytki do magnetycznego obszaru z tyłu lampy.

2. Zerwij taśmę z dwóch płytek i przyczep je do powierchni, na której ma wisieć lampa.

Uwaga:

1. Pamiętaj o tym, by sensor był skierowany w miejsce, gdzie będzie występować ruch.
2. Nie należy zakrywać sensora.

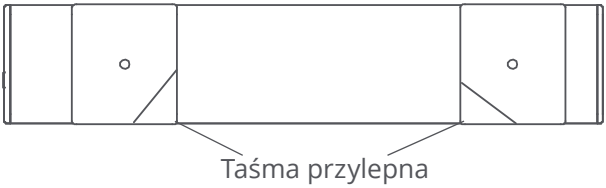

Parametry

Nazwa urządzenia:
Lampa do szafy Yeelight z sensorem ruchu A20
Lampa do szafy Yeelight z sensorem ruchu A40
Lampa do szafy Yeelight z sensorem ruchu A60
Model: YLBGD-0044 / YLBGD-0045 / YLBGD-0046
Wymiary: 20 x 4.0 x 0.9cm / 40 x 4.0 x 0.9cm / 60 x 4.0 x 0.9cm
Moc znamionowa: 1.8W / 2.3W / 2.4W
Pojemność akumulatora: 1100mAh / 1500mAh / 2200mAh
Wydajność akumulatora: > 5 godzin
Temperatura światła: 4000K
Wejście znamionowe: 5V ⎓ 0.5A
Czas ładowania: Ok. 3-6 godzin
Czas wykrywania: 4-6 miesięcy (gdy sensor działa i lampa zapala się średnio 3 razy dziennie)
Temperatura podczas działania: -10 ～ +25℃
Wilgoć podczas działania: 0%-85%RH
Materiał: Aluminum + ABS

Bezpieczeństwo

1. Upewnij się, że napięcie jest odpowiednie przed podłączeniem urządzenia. Podłączenie do nieprawidłowego napięcia może być niebezpieczne.
2. Urządzenie należy używać z dala od źródeł gorąca, jak np. nagrzane wentylatory lub kaloryfery. Nie należy zostawiać urządzenia na słońcu.
3. Nie należy zakrywać sensora.Lampę należy czyścić miękką, bawełnianą ścierką, bez dodawania żrących substancji.
4. Urządzenie tylko do użytku wewnętrznego. Trzymaj je z dala od wody.
5. Produkt nie jest zabawką.
6. Nie należy wykręcać źródła światła - nie jest wymienne.
7. Urządzenie generuje ciepło podczas działania. Należy je używać w dobrze wentylowanym miejscu.

III Oprawa klasy III

Ostrzeżenia i informacje dotyczące bezpieczeństwa
Wszelkie informacje dotyczące użytkowania produktu znajdują się w instrukcji obsługi. Zanim zaczniesz z niego korzystać, zapoznaj się z jej treścią i stosuj się do zawartych w niej wskazówek.
Przed użyciem zapoznaj się również z poniższymi informacjami:
Ostrzeżenia dotyczące użytkowania
Ryzyko uszkodzenia urządzenia:
●Nie narażaj urządzenia na skrajne temperatury, upadki, uderzenia, silne wstrząsy oraz inne czynniki mogące przyczynić się do jego uszkodzenia.
●Nie narażaj urządzenia na kontakt z wodą, chyba że producent deklaruje jego wodoodporność.
●Podczas instalacji taśm LED upewnij się, że powierzchnia montażowa jest czysta, sucha i wolna od kurzu, aby uniknąć ich odpadnięcia i uszkodzenia.
●Nie używaj urządzeń z uszkodzonymi elementami, takimi jak pęknięte żarówki, przecięte taśmy LED czy uszkodzone uchwyty mocujące.
●Upewnij się, że urządzenia są odpowiednio zamontowane, aby zapobiec przypadkowemu upadkowi i uszkodzeniu.
Zagrożenie dla dzieci:
●Urządzenie nie służy do zabawy i nie jest przeznaczone dla dzieci.
●Inteligentne lampy, żarówki i inne elementy oświetleniowe mogą zawierać małe części, które stanowią ryzyko zadławienia.
●Przechowuj urządzenia i akcesoria z dala od dzieci, aby zapobiec przypadkowemu połknięciu drobnych elementów lub uszkodzenia produktu na skutek niewłaściwego użytkowania.
Ryzyko porażenia prądem:
●Instalacja urządzeń powinna być przeprowadzana wyłącznie przy odłączonym zasilaniu.
●Używaj wyłącznie oryginalnych kabli zasilających, adapterów i złączy dostarczonych przez producenta lub zalecanych w instrukcji obsługi.
●Nie używaj urządzeń z uszkodzonymi przewodami, wtyczkami lub złączami, aby uniknąć zwarcia lub porażenia prądem.
●Jeśli urządzenie nie jest wodoodporne, unikaj instalacji w miejscach narażonych na wilgoć, takich jak łazienki czy zewnętrzne przestrzenie.
●Nie manipuluj przy złączach lub przewodach mokrymi rękami.
Ryzyko przegrzania i oparzeń:
●Unikaj dotykania lamp i żarówek w trakcie ich pracy lub bezpośrednio po wyłączeniu, ponieważ mogą być bardzo gorące.
●Upewnij się, że lampy i żarówki są zainstalowane w miejscach z odpowiednią wentylacją, aby zapobiec przegrzewaniu.
●Nie zakrywaj lamp ani żarówek materiałami, które mogą ograniczyć przepływ powietrza lub spowodować zapłon.
Łączność bezprzewodowa
Ochrona danych:
●Inteligentne urządzenia oświetleniowe często korzystają z Wi-Fi, Bluetooth lub Zigbee. Jeśli to możliwe, zabezpiecz je silnym hasłem i włącz szyfrowanie połączeń.
●Regularnie aktualizuj oprogramowanie urządzeń i aplikacji sterujących, aby zapewnić bezpieczeństwo danych i ochronę przed nieautoryzowanym dostępem.
Zarządzanie dostępem:
●Ogranicz dostęp do aplikacji sterujących oświetleniem wyłącznie do zaufanych użytkowników.
●Regularnie sprawdzaj listę urządzeń podłączonych do sieci i usuwaj te, które nie są już potrzebne lub mogą stanowić zagrożenie.
●Jeśli to możliwe, korzystaj z funkcji powiadomień o nieautoryzowanych próbach dostępu do urządzeń.
Informacje dotyczące prawidłowego użytkowania
Montaż i konfiguracja:
●Przed montażem upewnij się, że wszystkie elementy są odpowiednio dobrane do wybranego miejsca instalacji.
●Zawsze upewnij się, że urządzenia są stabilnie zamontowane i podłączone zgodnie z instrukcjami producenta.
●W przypadku montażu oświetlenia zewnętrznego upewnij się, że urządzenie ma odpowiednią klasę szczelności IP i jest zabezpieczone przed warunkami atmosferycznymi.
Konserwacja i czyszczenie:
●Regularnie sprawdzaj stan urządzeń oświetleniowych, aby upewnić się, że działają prawidłowo i nie są uszkodzone.
●Czyść urządzenia miękką, suchą ściereczką. Unikaj używania wody i chemikaliów, które mogą uszkodzić ich powierzchnię.
Bezpieczeństwo użytkowania:
●Nie pozostawiaj włączonego oświetlenia bez nadzoru, szczególnie w przypadku urządzeń, które mogą się nagrzewać.
●Jeśli zauważysz iskrzenie, zapach spalenizny lub inne oznaki nieprawidłowej pracy urządzenia, natychmiast odłącz je od zasilania i skontaktuj się z serwisem.
Dodatkowe środki ostrożności
Serwis i naprawy:
●W razie jakichkolwiek problemów z urządzeniem skontaktuj się z autoryzowanym serwisem.
●Nie próbuj samodzielnie naprawiać urządzeń, aby uniknąć dalszych uszkodzeń lub utraty gwarancji.
Bezpieczna utylizacja:
●Zużyte urządzenia oświetleniowe należy utylizować zgodnie z lokalnymi przepisami dotyczącymi odpadów elektronicznych.
●Nie wyrzucaj urządzeń do odpadów komunalnych – oddaj je do lokalnego punktu zbiórki sprzętu elektronicznego.
Jeśli potrzebujesz dodatkowych informacji dotyczących produktu, skontaktuj się z działem obsługi klienta (e-mail: hurt@innpro.pl, strona internetowa: https://innpro.pl/) lub z innym specjalistą.

Ochrona środowiska

Zużyty sprzęt elektroniczny oznakowany zgodnie z dyrektywą Unii Europejskiej, nie może być umieszczany łącznie z innymi odpadami komunalnymi. Podlega on selektywnej zbiórce i recyklingowi w wyznaczonych punktach. Zapewniając jego prawidłowe usuwanie, zapobiegasz potencjalnym, negatywnym konsekwencjom dla środowiska naturalnego i zdrowia ludzkiego. System zbierania zużytego sprzętu zgodny jest z lokalnie obowiązującymi przepisami ochrony środowiska dotyczącymi usuwania odpadów. Szczegółowe informacje na ten temat można uzyskać w urzędzie miejskim, zakładzie oczyszczania lub sklepie, w którym produkt został zakupiony.

Produkt spełnia wymagania dyrektyw tzw. Nowego Podejścia Unii Europejskiej (UE), dotyczących zagadnień związanych z bezpieczeństwem użytkowania, ochroną zdrowia i ochroną środowiska, określających zagrożenia, które powinny zostać wykryte i wyeliminowane.

Niniejszy dokument jest tłumaczeniem oryginalnej instrukcji obsługi, stworzonej przez producenta.

Szczegółowe informacje o warunkach gwarancji dystrybutora / producenta dostępne na stronie internetowej https://serwis.innpro.pl/gwarancja

Produkt należy regularnie konserwować (czyścić) we własnym zakresie lub przez wyspecjalizowane punkty serwisowe na koszt i w zakresie użytkownika. W przypadku braku informacji o koniecznych akcjach konserwacyjnych cyklicznych lub serwisowych w instrukcji obsługi, należy regularnie, minimum raz na tydzień oceniać odmienność stanu fizycznego produktu od fizycznie nowego produktu. W przypadku wykrycia lub stwierdzenia jakiejkolwiek odmienności należy pilnie podjąć kroki konserwacyjne (czyszczenie) lub serwisowe. Brak poprawnej konserwacji (czyszczenia) i reakcji w chwili wykrycia stanu odmienności może doprowadzić do trwałego uszkodzenia produktu. Gwarant nie ponosi odpowiedzialności za uszkodzenia wynikające z zaniedbania.

Importer: INNPRO

Producent:
Qingdao Yeemi Innovation Information Technology Co., Ltd.
Keyuanwei One Road Building B,
266100 Qingdao, Chiny

Importer & Podmiot odpowiedzialny w UE:
INNPRO Robert Błędowski sp. z o. o.
Rudzka 65C, 44-200 Rybnik, Polska
zgloszenia@innpro.pl
safety@innpro.eu

Środki bezpieczeństwa
Przed przystąpieniem do ładowania sprawdź czy styki urządzenia są czyste.
Nigdy nie pozostawiaj urządzenia podczas użytkowania i ładowania bez nadzoru.
Zadbaj o to, aby w sytuacji awaryjnej móc szybko odłączyć urządzenie od źródła zasilania.
Nigdy nie wystawiaj urządzenia na działanie wysokiej temperatury.
Ładuj urządzenie w miejscu suchym i dobrze wentylowanym z dala od materiałów łatwopalnych, zachowaj wolną przestrzeń min 1m od innych obiektów.
Nigdy nie zakrywaj urządzenia podczas ładowania.
Nigdy nie używaj zasilacza, stacji ładowania, kabli itp bez rekomendacji i atestu producenta.
Zadbaj o swoje mienie, urządzenie wyposażone jest w ogniwa które są trudne do ugaszenia, wyposaż się w płachtę gaśniczą.

Akumulator LI-ION
Urządzenie wyposażone jest w akumulator LI ION (litowo-jonowy), który z uwagi na swoją fizyczną i chemiczną budowę starzeje się z biegiem czasu i użytkowania. Producent określa maksymalny czas pracy urządzenia w warunkach laboratoryjnych, gdzie występują optymalne warunki pracy dla urządzenia, a sam akumulator jest nowy i w pełni naładowany. Czas pracy w rzeczywistości może się różnić o deklarowanego w ofercie i nie jest to wada urządzenia a cecha produktu. Aby zachować maksymalną żywotność akumulatora, nie zaleca się go rozładowywać do poziomu poniżej 3,18V lub 15% ogólnej pojemności. Niższe wartości, jak np. 2,5V dla ogniwa uszkadzają je trwale i nie jest to objęte gwarancją. W przypadku zaniechania używania akumulatora lub całego urządzenia przez czas dłuższy niż jeden miesiąc należy akumulator naładować do 50% i sprawdzać cyklicznie co dwa miesiące poziom jego naładowania. Przechowuj akumulator i urządzenie w miejscu suchym, z dala od słońca i ujemnych temperatur.

Akumulator LI-PO
Urządzenie wyposażone jest w akumulator LI PO (litowo-polimerowy), który z uwagi na swoją fizyczną i chemiczną budowę starzeje się z biegiem czasu i użytkowania. Producent określa maksymalny czas pracy urządzenia w warunkach laboratoryjnych, gdzie występują optymalne warunki pracy dla urządzenia, a sam akumulator jest nowy i w pełni naładowany. Czas pracy w rzeczywistości może się różnić od deklarowanego w ofercie i nie jest to wada urządzenia a cecha produktu. Aby zachować maksymalną żywotność akumulatora, nie zaleca się go rozładowywać do poziomu poniżej 3,5V lub 5% ogólnej pojemności. Niższe wartości, jak np 3,2V dla ogniwa uszkadzają je trwale i nie jest to objęte gwarancją. W przypadku zaniechania używania akumulatora lub całego urządzenia przez czas dłuższy niż jeden miesiąc należy akumulator naładować do 50% i sprawdzać cyklicznie co dwa miesiące poziom jego naładowania. Przechowuj akumulator i urządzenie w miejscu suchym, z dala od słońca i ujemnych temperatur.

Specyfikacje baterii produktu

Cecha	Wartość
Kod produktu	YLBGD-0045
Kod EAN	6924922214755
Kategoria baterii	Bateria przenośna
Typ baterii	Przenośne baterie litowo-jonowe (Li-Ion)
Zawiera Kadm/Ołów (>0.002% Cd, >0.004% Pb)	Nie
Waga netto (kg)	A20: 0.0202 A40: 0.028 A60: 0.0427
Pojemność (mAh)	A20: 1100 A40: 1500 A60: 2200
Moc (kWh)	A20: 0.00407 A40: 0.00555 A60: 0.00814